Ansicht B

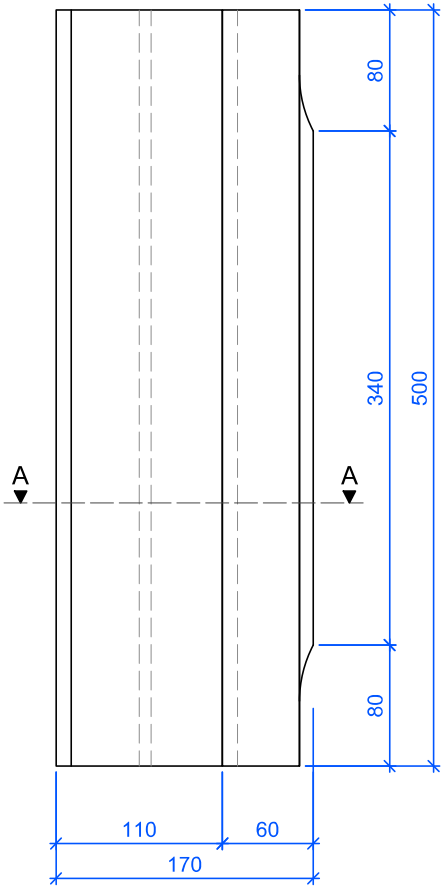

A - A

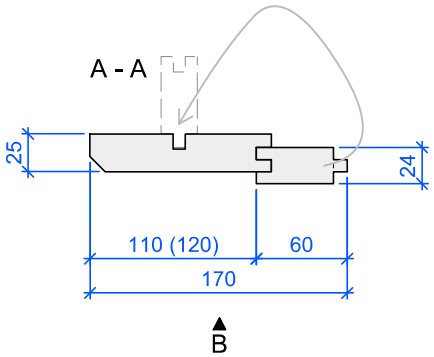

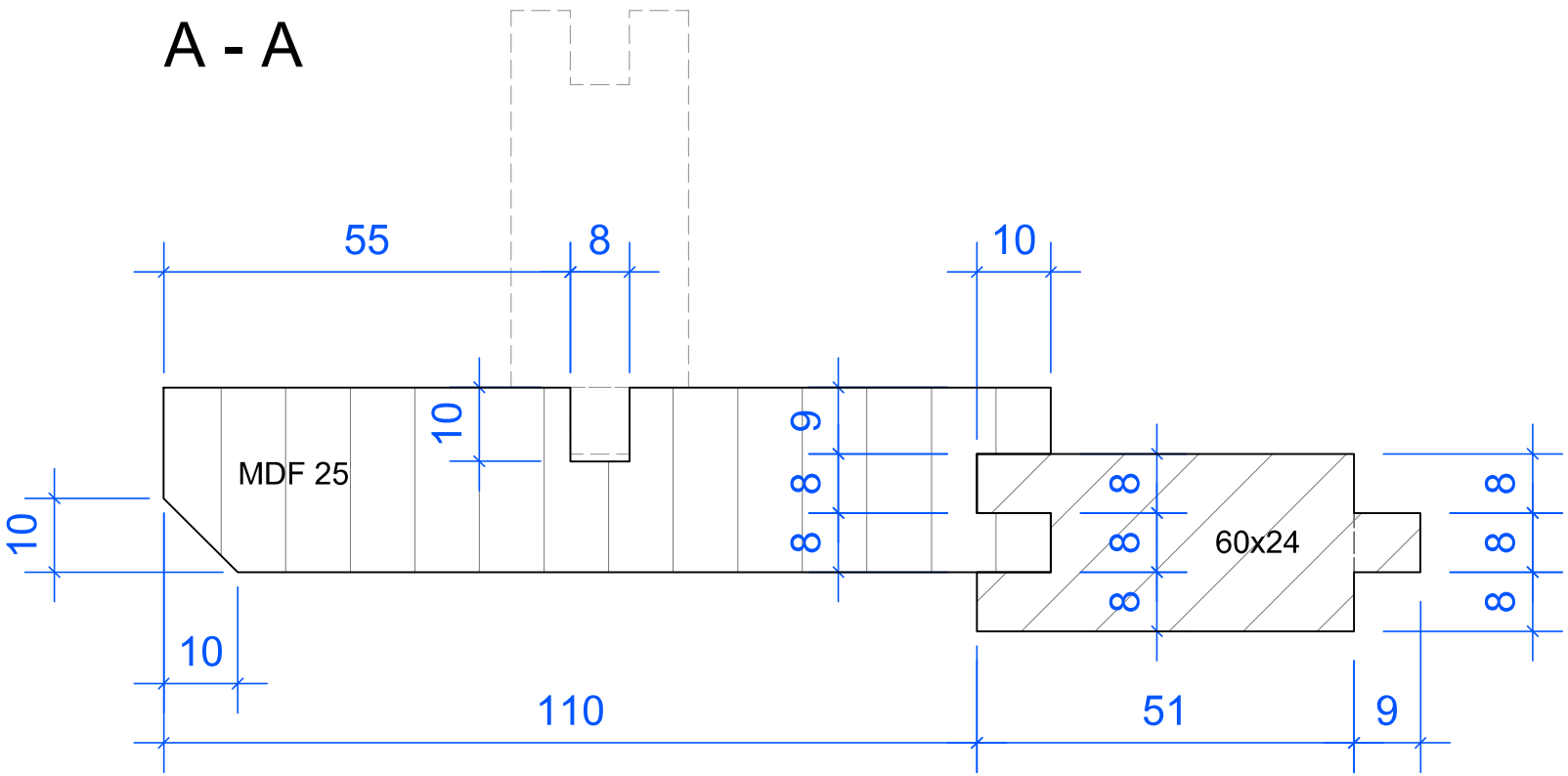

Kehlarbeit in MDF und Hartholz		
Ausbildungszentrum Schreiner Oberohringen - AZO	Mst: 1:5 / 1:1	Auftrag Nr:
Vertiefungsarbeit ÜK 4	Dat: 5.7.2023	gez: ha